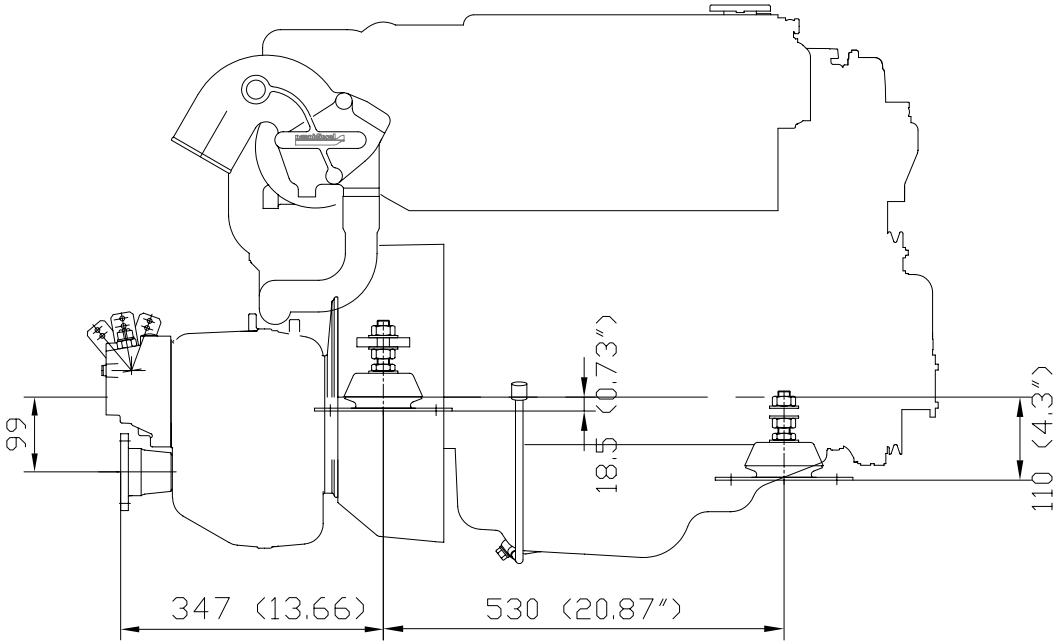

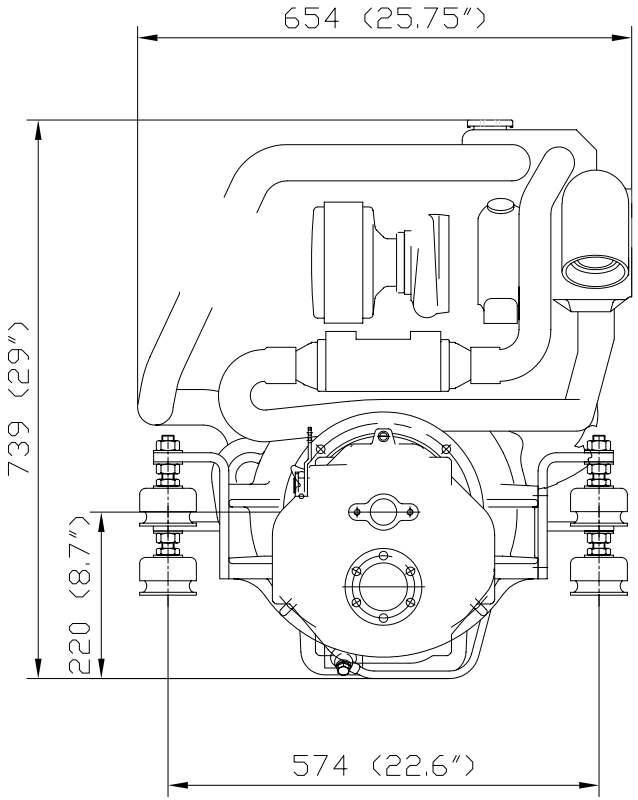

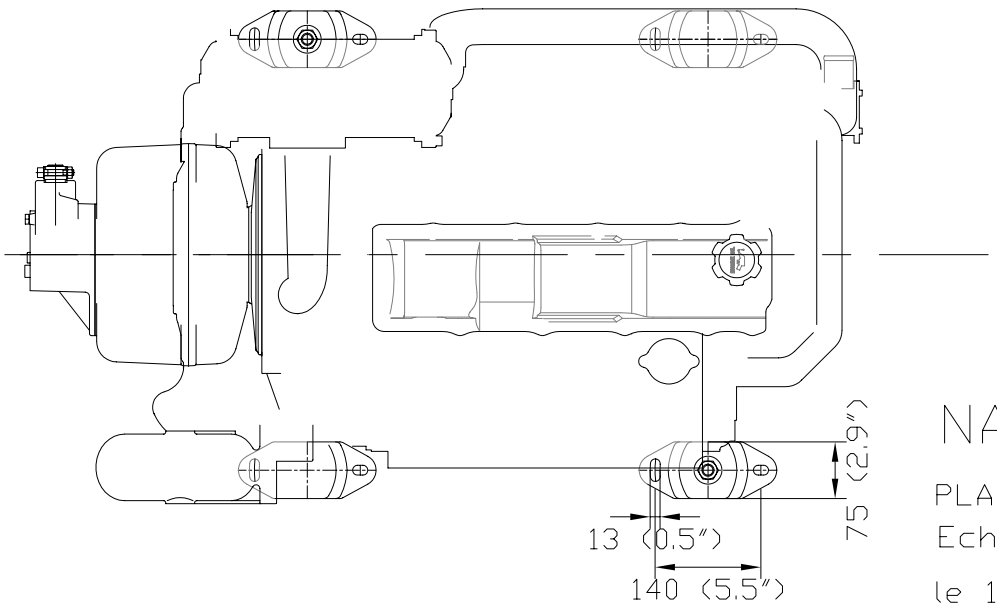

NANNIDIESEL T4.155-ZF25H

PLAN D'ENCOMBREMENT

Ech.1/10

le 13-09-06

nannidiesel